Шибер с пневмоприводом ПШ140

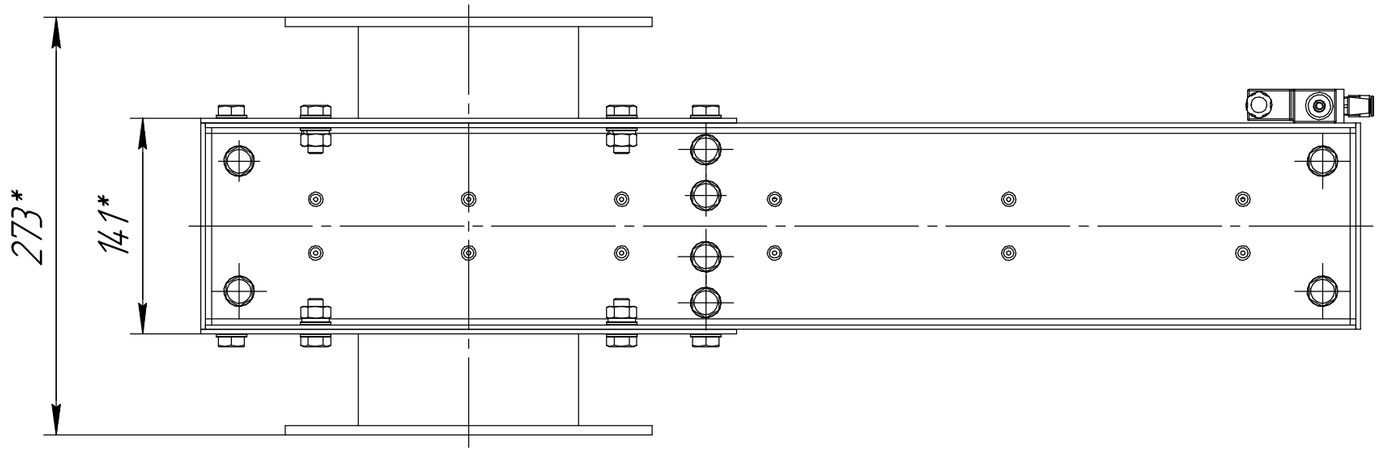

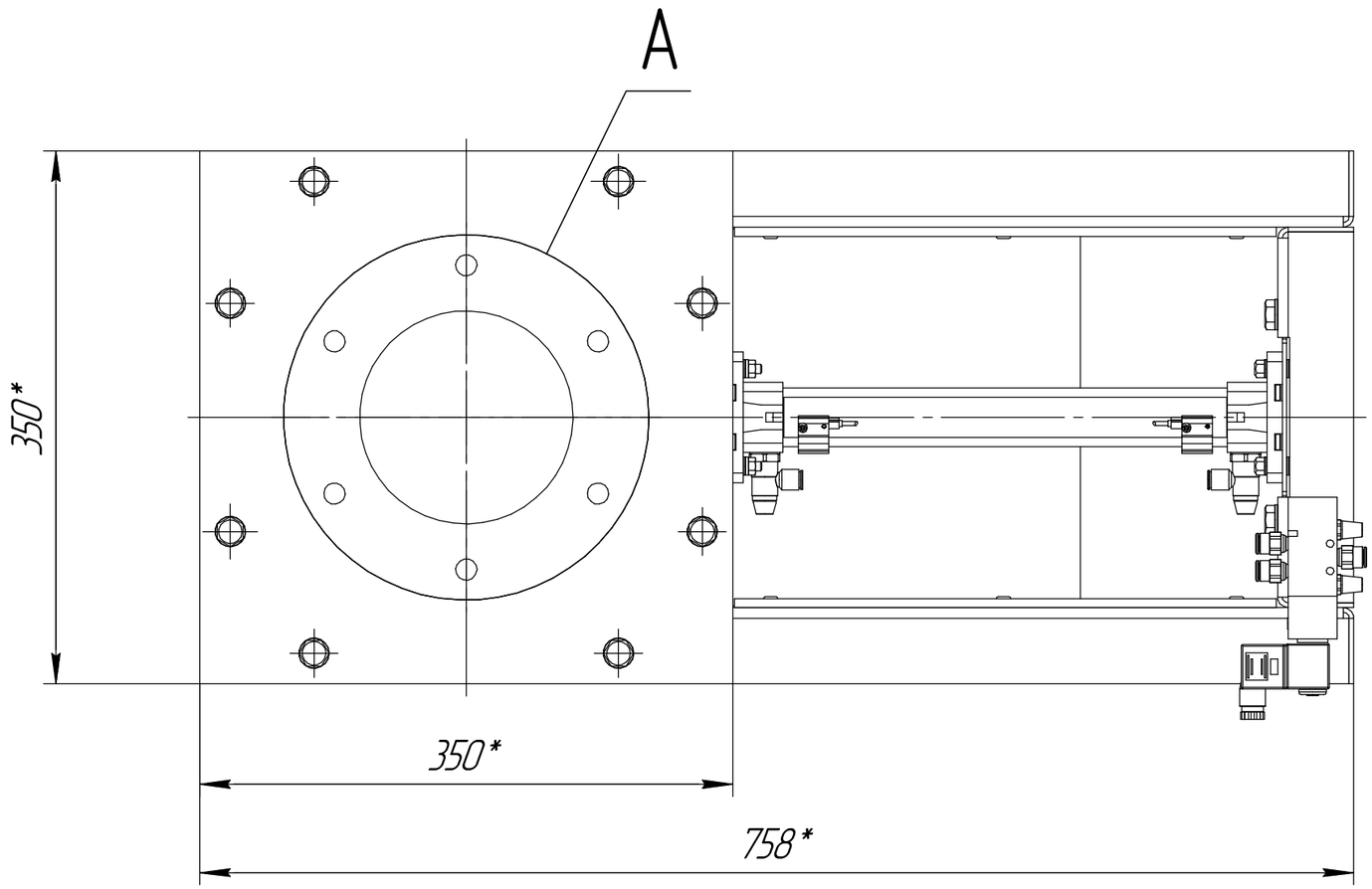

A(1:4)
2 места

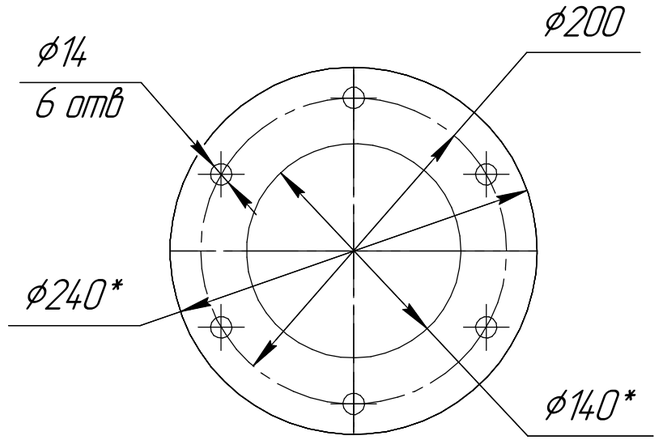

1 * Размер для справок.
2 Масштаб (1:4).

Изм.	Лист	№ докум.	Подп.	Дата	Шибер с пневмоприводом ПШ140	Лист

Копировал Формат А3

Подп. и дата | Инв. № дубл. | Взам. инв. № | Подп. и дата | Инв. № подл.